Esquema de Ligações Gaseg, Contator e Solenóide

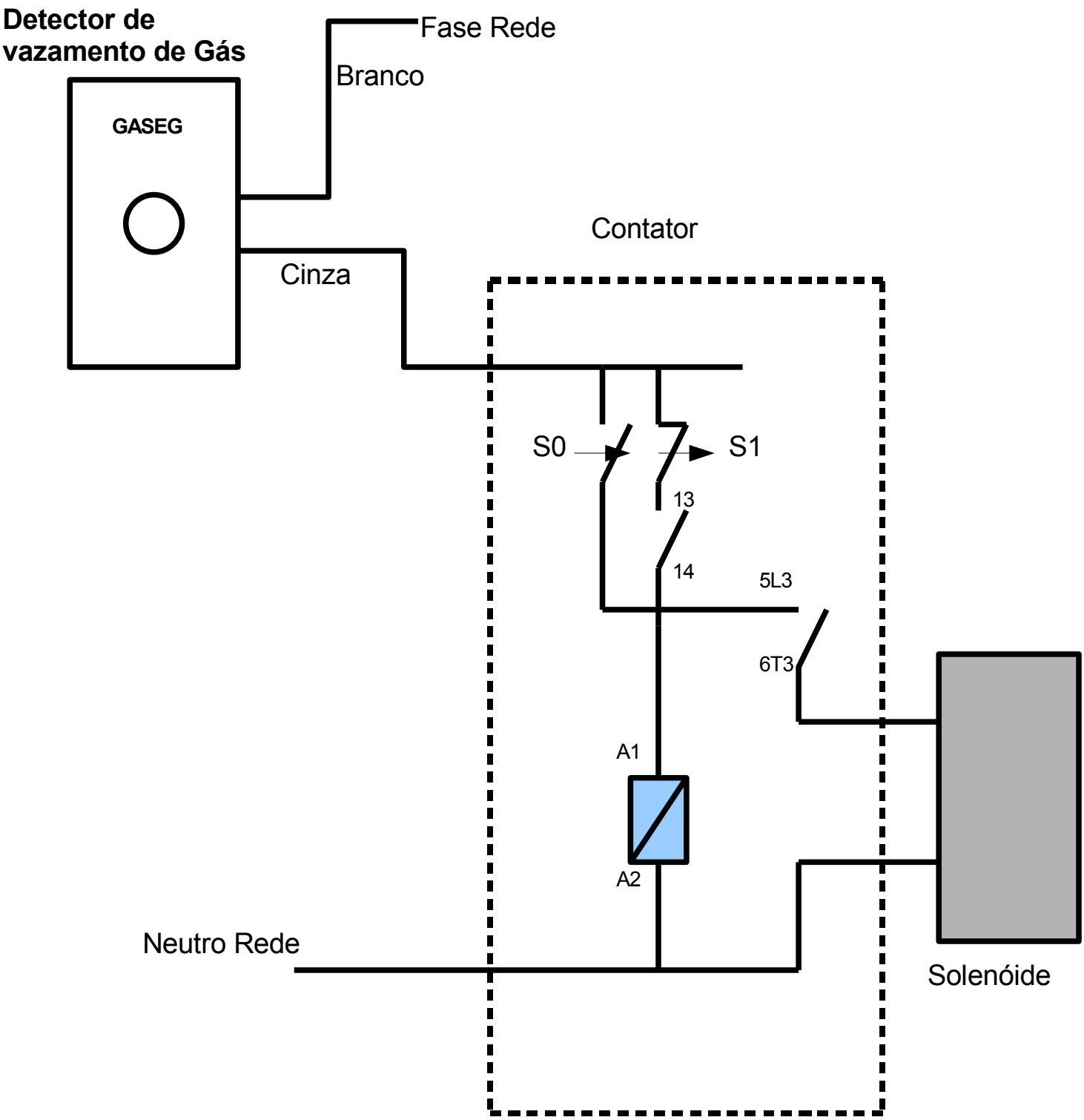

*** A1 e A2 Bobinas de Selo do contator**

S0 (Botoeira NO) Aciona o solenóide, Liberando o gás
S1 (Botoeira NF) Desliga o solenóide, Fechando o gás

*** Em caso de vazamento, o Relé do Gaseg desligará todo o sistema, somente sendo ativado novamente quando pressionado S0.**